ON/OFF РЕГУЛАТОР ЗА ТЕХНОЛОГИЧНИ ПРОЦЕСИ серия DPx - 2P

- *3 1/2 разрядна цифрова индикация на текущата и зададената стойности*
- *токов аналогов вход 4(0)-20mA (модел DPI- 2P), напрежителен вход 0-1V, 0-10V, 0-100V DC (модел DPU-2P), вход Pt100 (Pt1000, Pt46, Cu53 . . .) по 2-, 3- или 4 - проводно свързване или ТД тип J или K с компенсация на температурата на неработните краища*
- *разрешаваща способност – в зависимост от заявения обхват*
- *1 SPDT релеен изходен сигнал 8A/250V при достигане на зададената стойност с регулируем хистерезис*

ОПИСАНИЕ

Уредът е предназначен за двупозиционно (включено/изключено) регулиране на процеса и е с цифрова индикация на текущата и зададената стойност. Заданието се установява чрез потенциометър, изведен на лицевия панел при натиснат бутон “L1”. Когато текущата стойност на входната величина е под зададената, изходното реле е включено, индикация за което е светещ светодиод. При достигане на зададената стойност релето изключва и светодиодът изгасва.

Регулаторът е настроен за токов вход 4÷20mA (0÷20mA), напрежителен вход 0÷1V, 0÷10V, 0÷100V DC, стандартни термосъпротивления Pt100 (може Pt1000, Pt46, Cu53 или др.) или за стандартна ТД тип J или K в различно конструктивно изпълнение. Свързването на терморезисторите е по 2-, 3- или 4-проводна линия, като чрез 4-проводното свързване изцяло се компенсира съпротивлението на свързващите проводници и се допуска датчикът да се монтира на няколко десетки метри от уреда. Схемно се извършва пълна линеаризация на характериктиката на датчика. При измерване с термодвойка се извършва компенсация на температурата на неработните краища в обхвата 0-50°C и частична линеаризация на характеристиката на ТД.

Конструкцията позволява отлична видимост на стойността на измерваната технологична
величина, лесен монтаж и непретенциозно обслужване и поддръжка.

В зависимост от входния сигнал, уредите се използват за измерване и управление на температура, налягане, ниво, влажност и други параметри на технологични процеси. Обхватът (скалата) на уреда се заявява предварително и на индикацията се визуализира текущата стойност на измерваната величина (температура, налягане, ниво и др.) в единици на реалната физична величина, например C, bar, mm, % и др.

Кутията е със стандартни размери 48x96x132 mm, изработена от удароустойчива и негорима пластмаса - за монтаж в или на табло. Типично приложение на регулатора е в системи за автоматично регулиране на технологични величини в климатични инсталации, сушилни агрегати, в химическата, металургичната промишленост и др.

"Делта инструмент"ООД, 1784 София,
Младост 1, бул. Андрей Сахаров № 23
тел. (+359 2) 974 62 36, 974 62 37
974 62 38, факс (+359 2) 974 62 04
e-mail: delta@deltainst.com

ТЕХНИЧЕСКИ ХАРАКТЕРИСТИКИ

Захранващо напрежение	220V/50Hz, < 6VA
Входен сигнал	- токов 4÷20mA (0÷20mA) - напрежителен 0÷1V, 0÷10V, 0÷100V DC - термосъпротивление Pt 100 (Pt 46, Cu53 . . .) по 2-,3- или 4-проводно свързване, Ток през датчика - 1.5mA - термодвойка тип J или K с компенсация на температурата на неработните краища в обхвата 0÷50 °C
Измервателен обхват (скала)	по заявка
Основна грешка	< 0.25 % от обхвата
Грешка на заданието	< 0.5% от обхвата
Релеен изходен сигнал	1 реле 8A/250V - превключващ контакт
Хистерезис за релейния изход	от 0 до 2 % от обхвата - регулируем
Индикация	3 1/2 разрядна светодиодна, зелена или червена, 14 или 20 mm
Работна температура	0°C . . . 23°C . . . 50°
Степен на защита	IP30 – за монтаж в или на табло
Габариитни размери	48 x 96 x 132 mm
Тегло	около 0.5kg

КУТИЯ (1/8 DIN) за монтаж в табло - ГАБАРИТНИ И МОНТАЖНИ РАЗМЕРИ

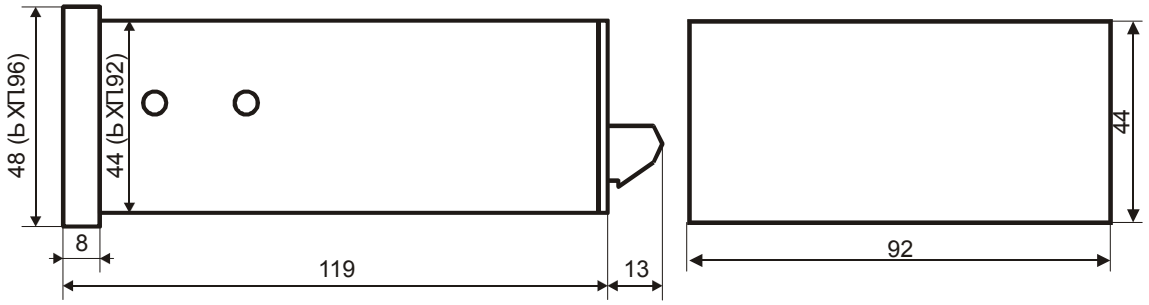

НАЧИН НА СВЪРЗВАНЕ - заден панел

- Вход ток или напражение:

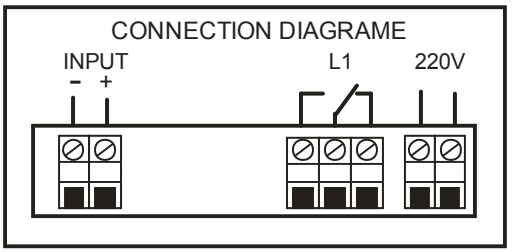

- Вход термосъпротивление или ТД:

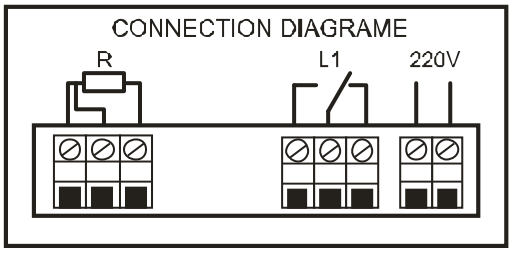

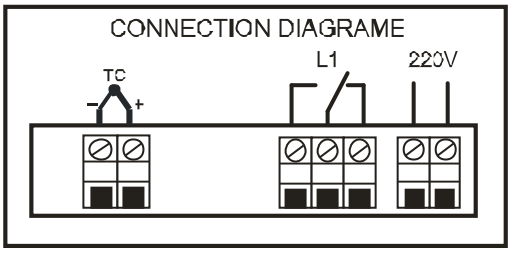

- ***<u>Моля при заявка посочвайте</u>:***
  - ***типа на датчика, който ще използвате;***
  - ***вида на входния сигнал;***
  - ***желаният обхват (скала) на уреда;***
  - ***вида на индикацията – зелена или червена, 14mm или 20mm височина.***