ПРОЦЕС ИНДИКАТОР ЗА ТЕХНОЛОГИЧНИ ПРОЦЕСИ
серия DPx

- *3 1/2 разрядна цифрова индикация, 14 или 20mm височина*
- *Токов аналогов вход 4(0)-20mA (модел DPI), напрежителен вход 0-1V, 0-10V, 0-100V DC (модел DPU), вход Pt100 (Pt 1000, Pt46, Cu53 . . .) по 2- или 3- проводно свързване (модел DPR) или ТД тип J или K с компенсация на температурата на неработните краища (модел DPJ(K))*
- *Разрешаваща способност – в зависимост от заявения обхват*
- *Пълна линеаризация по DIN IEC 751 за Pt100 и компенсация на температурата на неработните краища на термодвойката*

ОПИСАНИЕ

Уредът е предназначен за измерване на параметри на технологични процеси и е с цифрова индикация на текущата стойност. Състои се от аналогова част, аналогово-цифров преобразувател и 3 1/2 разрядна цифрова индикация.

Индикаторът е настроен за токов вход 4÷20mA (0÷20mA), напрежителен вход 0÷1V, 0÷10V, 0÷100V DC, стандартни термосъпротивления Pt100 (може Pt1000, Pt46, Cu53 или др.) или за стандартна ТД тип J или K в различно конструктивно изпълнение. Свързването на терморезисторите е по 2- или 3-проводна линия. Схемно се извършва пълна линеаризация на характериктиката на датчика. При измерване с термодвойка се извършва компенсация на температурата на неработните краища в обхвата 0-50°C и частична линеаризация на характеристиката на ТД.

Конструкцията позволява отлична видимост на стойността на измерваната технологична величина, лесен монтаж и непретенциозно обслужване и поддръжка.

В зависимост от входния сигнал, уредите се използват за измерване и визуализация на температура, налягане, ниво, влажност и други параметри на технологични процеси. Обхватът (скалата) на уреда се заявява предварително и на индикацията се визуализира текущата стойност на измерваната величина (температура, налягане, ниво и др.) в единици на реалната физична величина, например °C, bar, mm, % и др.

Кутията е със стандартни размери 48x96x132 mm, изработена от удароустойчива и негорима пластмаса - за монтаж в или на табло и е със степен на защита IP30.

"Делта инструмент"ООД, 1784 София
Младост 1, бул. Андрей Сахаров №23
тел. (+359 2) 974 62 36, 974 62 37
974 62 38, факс (+359 2) 974 62 04
e-mail: delta@deltainst.com

ТЕХНИЧЕСКИ ХАРАКТЕРИСТИКИ

Захранващо напрежение	220 V/50Hz, < 6VA
Входен сигнал	- токов 4÷20mA (0÷20mA) - напрежителен 0÷1V, 0÷10V, 0÷100V DC или др. - термосъпротивление Pt100 (Pt 46, Cu53 . . .) по 2- или 3-проводно свързване, ток през датчика - 1.5mA - термодвойка тип J, K или др. с компенсация на температурата на неработните краища в обхвата 0÷50°C
Измервателен обхват (скала)	по заявка
Основна грешка	< 0.25% от обхвата
Грешка на заданието	< 0.5% от обхвата
Хистерезис за релейния изход	1% от обхвата /друг по заявка/
Индикация	3 1/2 разрядна светодиодна, зелена или червена, 14 или 20mm
Работна температура	0°C . . . 23°C . . . 50°
Степен на защита	IP30 – за монтаж в или на табло
Габариитни размери	48 x 96 x 132 mm
Тегло	около 0.5kg

КУТИЯ (1/8 DIN) за монтаж в табло - ГАБАРИТНИ И МОНТАЖНИ РАЗМЕРИ

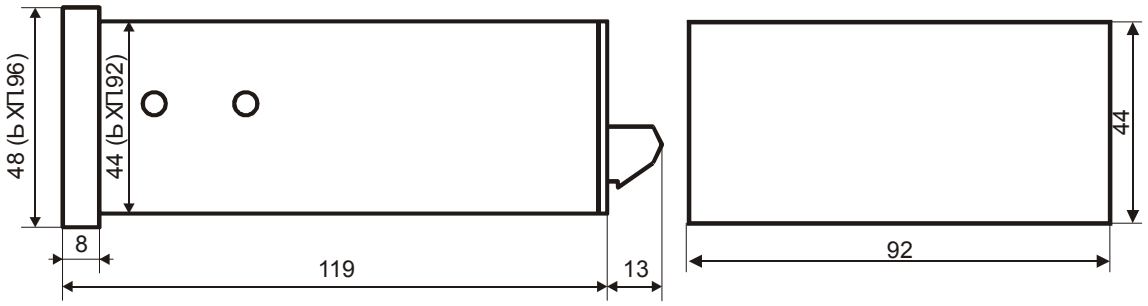

НАЧИН НА СВЪРЗВАНЕ - заден панел

- Вход ток или напражение:

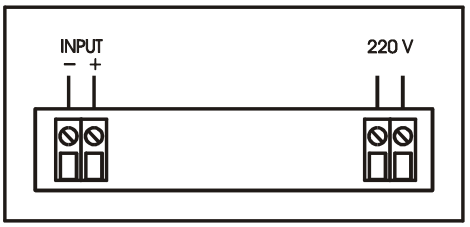

- Вход термосъпротивление или ТД:

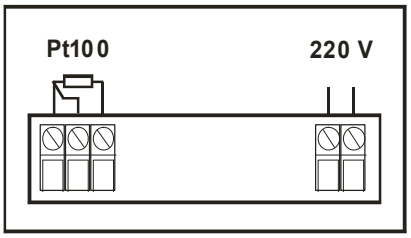

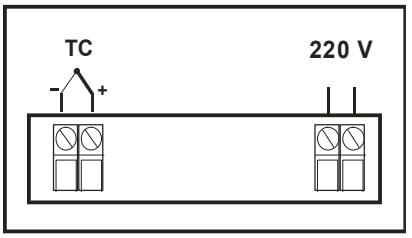

- ***<u>Моля при заявка посочвайте</u>:***
  - ***типа на датчика, който ще използвате;***
  - ***вида на входния сигнал;***
  - ***желаният обхват (скала) на уреда;***
  - ***вида на индикацията – зелена или червена, 14 mm или 20 mm височина;***
  - ***захранване ако е различно от 220 V***